

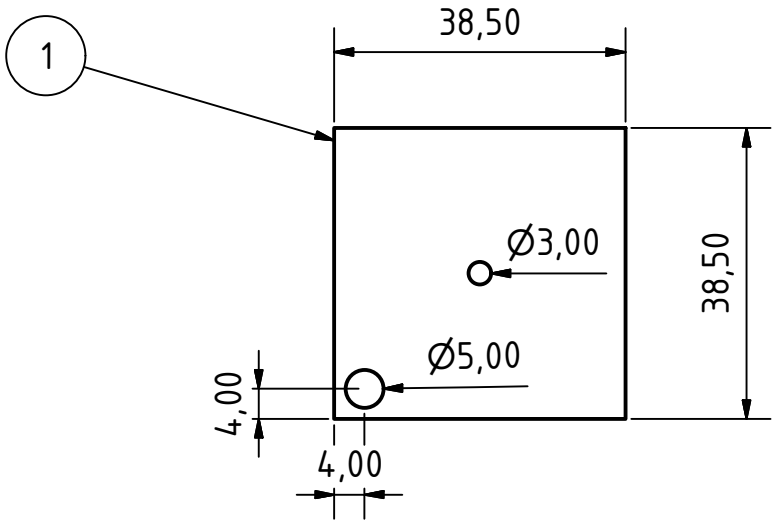



BILL OF COMPONENTS				
OBJECT	QUANTITY	DESCRIPTION	SUPPLIER	REFERENCE NO.
1	1	FR4 type Isolating Foil		

	Datum	Name
Gezeichnet	22.03.2021	Wernegger
Kontrolliert		
Norm		

Isolation foil under Choke

IS200002850

1

A4

Status	Änderungen	Datum	Name